Brukerhåndbok for Dual USB billader og Bluetooth FM-sender BT39

Spesifikasjoner

- Bluetooth: v4.1
- Skjerm: 1,44" LCD
- Utgangseffekt: DC 5V, 3.1A maks
- Inngangseffekt: DC 12V - 24V
- Rekkevidde: opptil 5m
- FM frekvens: 87,5MHz - 108.0MHz
- Lydformater som støttes: wma, mp3, wav
- SNR: 85dB (for FM: 65dB)

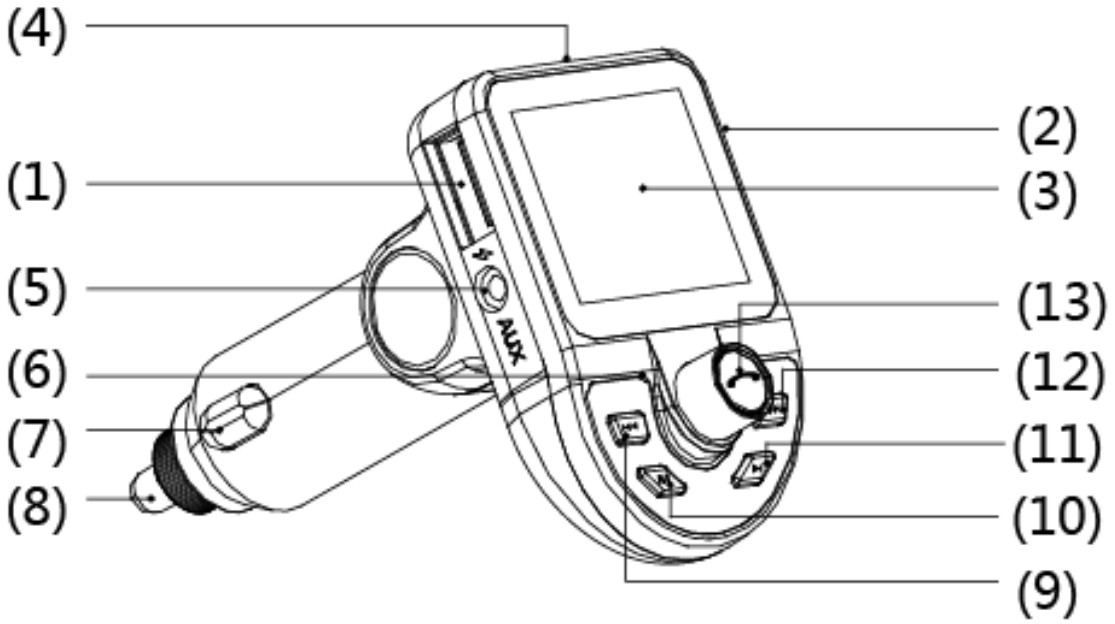

1) 3.1A USB-ladeport
2) 1A USB-ladeport og USB-lesing
3) LCD-skjerm
4) Micro SD-kortspor
5) Linje inn / ut
6) Mikrofon
7) Den positive strømforsyningen
8) Den negative strømforsyningen
9) Kort trykk for forrige sang, langt trykk for raskt bakover
10) Meny
11) Pause / Play-modus
12) Kort trykk for neste sang, langt trykk for raskt fremover
13) Multifunksjonsknapp：volum ned eller volum opp; spill / pause; svar / motta / avvis / ring opp igjen; Frekvens

Førstegangsbruk

Plugg FM-senderen i bilens sigarettenneruttak for å slå den på. Den vil vise om bilens batterispenning er normal eller unormal. Etter det vil displayet vise Bluetooth og du vil høre talemeldingen: Bluetooth er klar til paring.

For å bruke musikkspill-funksjon, slå på bilstereoen, velg en ren kanal og pass på at den ikke forstyrrer lokale radiosignaler. Juster FM-sendefrekvensen som samsvarer med den på bilstereoen, og det er det.

Du kan sette inn USB- eller TF / MicroSD-kortet, og FM-senderen begynner å spille av musikk automatisk.

Bluetooth-tilkobling

1. Slå først på FM-senderen, og vent på en talemelding: “Bluetooth er klar til paring”.
2. Slå på Bluetooth på smarttelefonen din, søk etter BT39 (navnet kan tilpasses).
3. Etter tilkobling kommer det en talemelding: “Bluetooth-tilkobling vellykket”.
4. Deretter kan du bruke Bluetooth-funksjonen til å spille musikk fra smarttelefonen eller svare på en samtale.

Handsfree-funksjon

- Svar på anropet: trykk kort på multifunksjonsknappen.
- Avvis samtalen: trykk lenge på multifunksjonsknappen.
- Legg på: mens du ringer, trykk kort på multifunksjonsknappen for å legge på
- Ring tilbake: Trykk raskt på multifunksjonsknappen to ganger for å ringe tilbake det siste telefonnummeret du hadde en samtale med.

Musikkavspillingsmodus

- Trykk på tilbakeknappen for å spille av forrige sang, trykk på FF-knappen for å spille av neste sang
- Bruk multifunksjonsknappen til å justere volumet ved å vri mot klokken for å senke volumet, eller med klokken for å øke volumet.
- Trykk på multifunksjonsknappen for å sette avspillingen på pause, og trykk igjen for å fortsette avspillingen.
- Trykk lenge på multifunksjonsknappen for å gå inn i frekvensjustering-modus.
- Mens enheten spiller musikk, trykk på menyknappen for å bytte avspilling fra Bluetooth til U disk / TF-kort eller Line-in; trykk lenge på meny-knappen for å åpne undermenyen og velge syklusmodus / språk / EQ. Mens enheten er på pause, trykk lenge på meny-knappen for å velge en mappe / slette fil / slette alt / språk.
- Trykk på Pause / Play-knappen for å stoppe eller spille av musikk

Billadingsfunksjon

Det er to USB-porter for lading: 5V / 3.1A og 5V / 1A

- 5V / 3.1A-port: Maksimal utgang er 5V / 3.1A, hovedsakelig for enheter som krever en stor inngangsstrøm.
- 5V / 1A-port: trenger unik ladekabel (uten dataoverføring-funksjon) for enheter som krever lite inngangsstrøm